

## SDOWN

| | |
|---|---|
| **Code article** | **86.OC02.6311.02** |
| **Type de produit** | **Outdoor** |
| **Catégorie** | **Spots encastrés en saillie** |
| **Famille** | **SDOWN** |
| **Pictograms** | 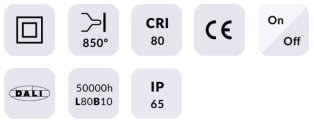 |



| **Dimensions** | |
|---|---|
| **Product dimensions (mm)** | **Ø205X212 mm** |

**Dessin techniqe**

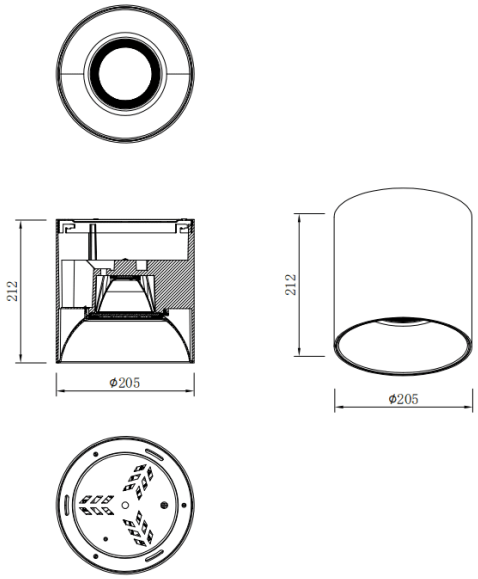



| **Produit** | |
|---|---|
| **Puissance système (W)** | **60** |
| **Flux lumineux utile (lm)** | **4800** |
| **Efficacité lumineuse (lm/W)** | **80** |
| **Angle de faisceau** | **20** |
| **Durée de vie** | **50000h L80B10** |
| **IP** | **IP65** |
| **Équipement** | **ON-OFF** |
| **Température de couleur (K)** | **3000** |
| **Uniformité chromatique (SDCM)** | **SDCM3** |
| **CRI** | **80** |